Габаритная и функциональная схемы для ГРУ-03Б-07-2ПУ1

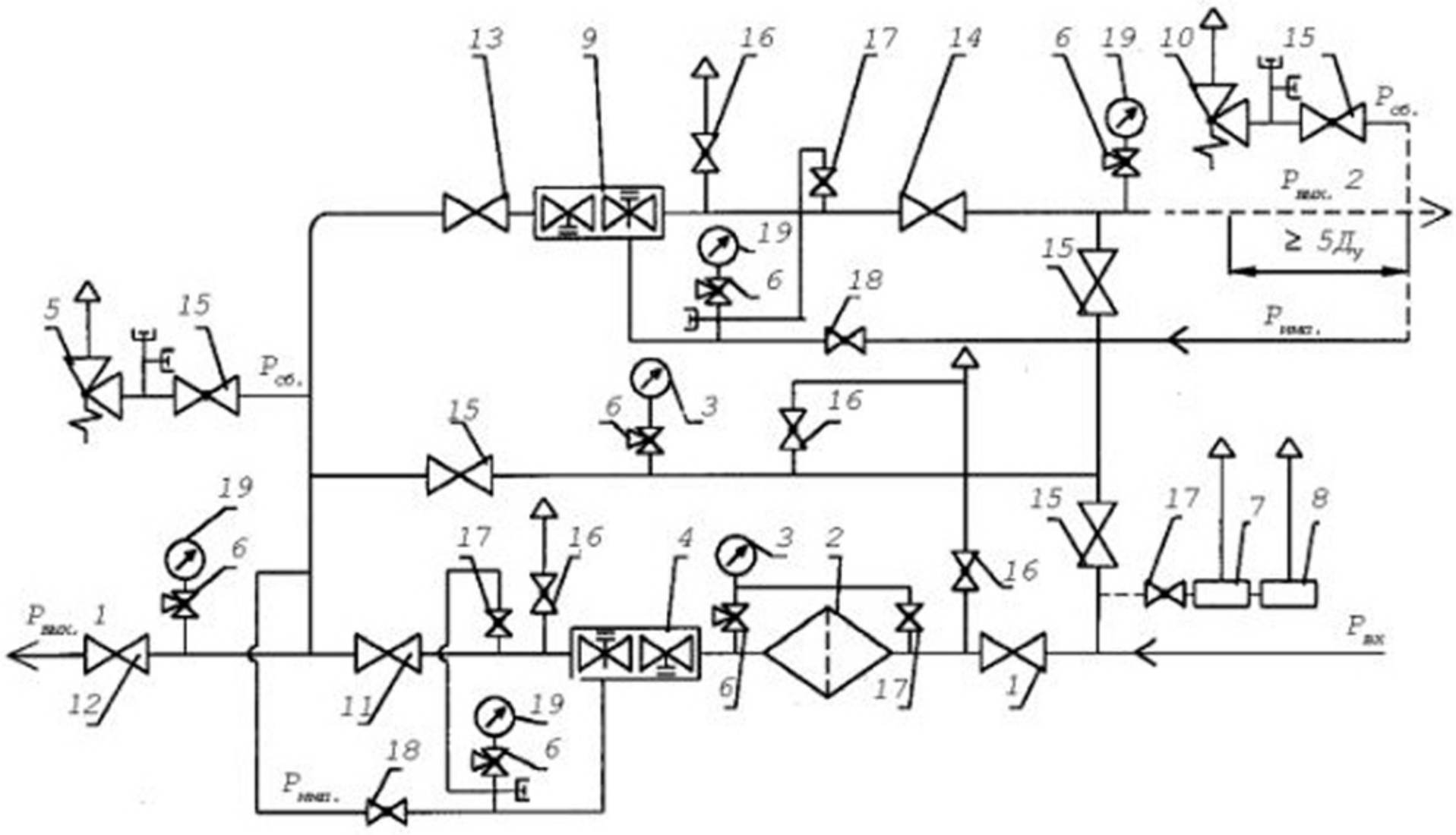

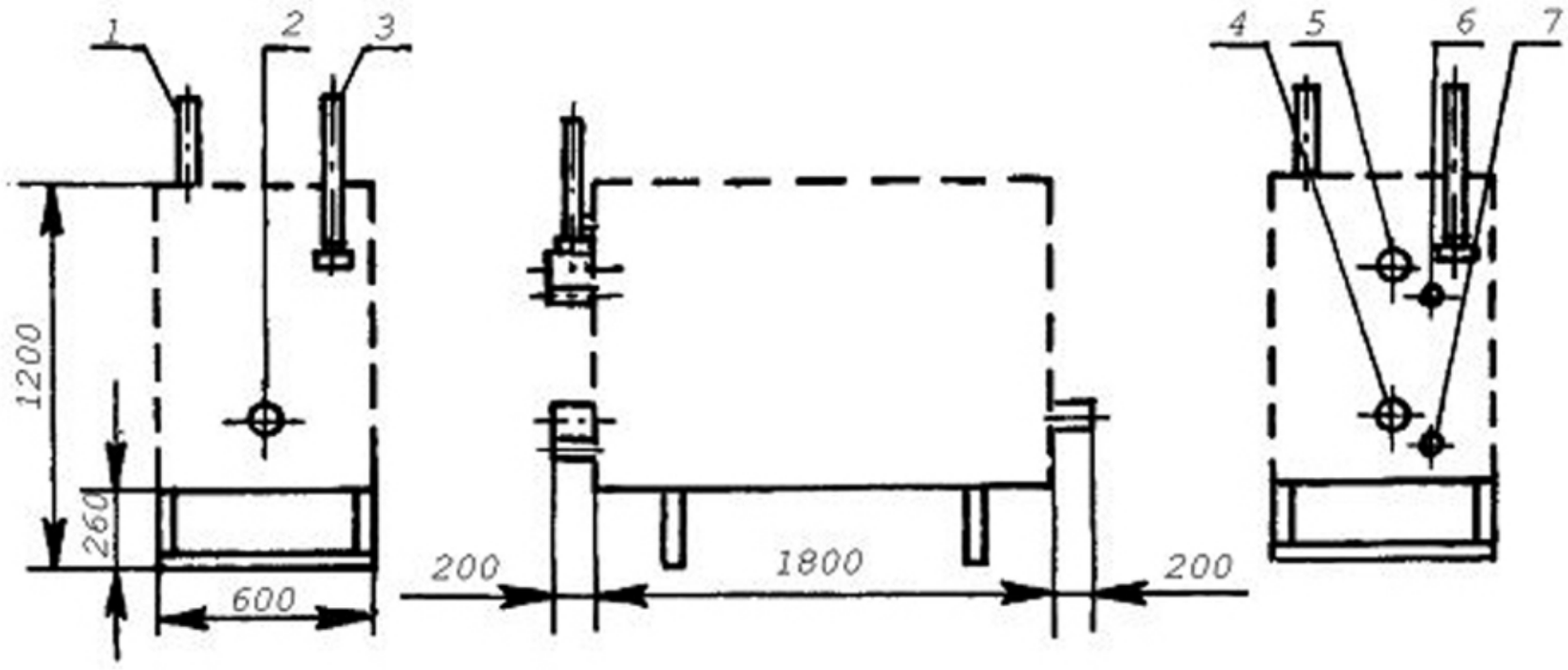

Схема пневматическая функциональная:
1 — запорная арматура; 2 — фильтр; 3 — входной манометр; 4 — регулятор давления газа № 1; 5 — предохранительный сбросной клапан № 1; 6 — кран трехходовой; 7 — регулятор давления газа (на отопление); 8 — газогорелочное устройство; 9 — регулятор давления газа № 2; 10 — предохранительный сбросной клапан № 2; 11, 12, 13, 14, 15, 16, 17, 18 — запорная арматура; 19 — выходной манометр

Габаритный чертеж газорегуляторной установки (ГРУ):
1 — выход клапана предохранительного сбросного № 2; 2 — Рвых 1; 3 — выход клапана предохранительного сбросного № 1; 4 — Рвх; 5 — Рвых 2; 6 — вход клапана предохранительного сбросного № 2; 7 — подвод импульса к регулятору