Функциональная схема ГРПШН-А-02-У1

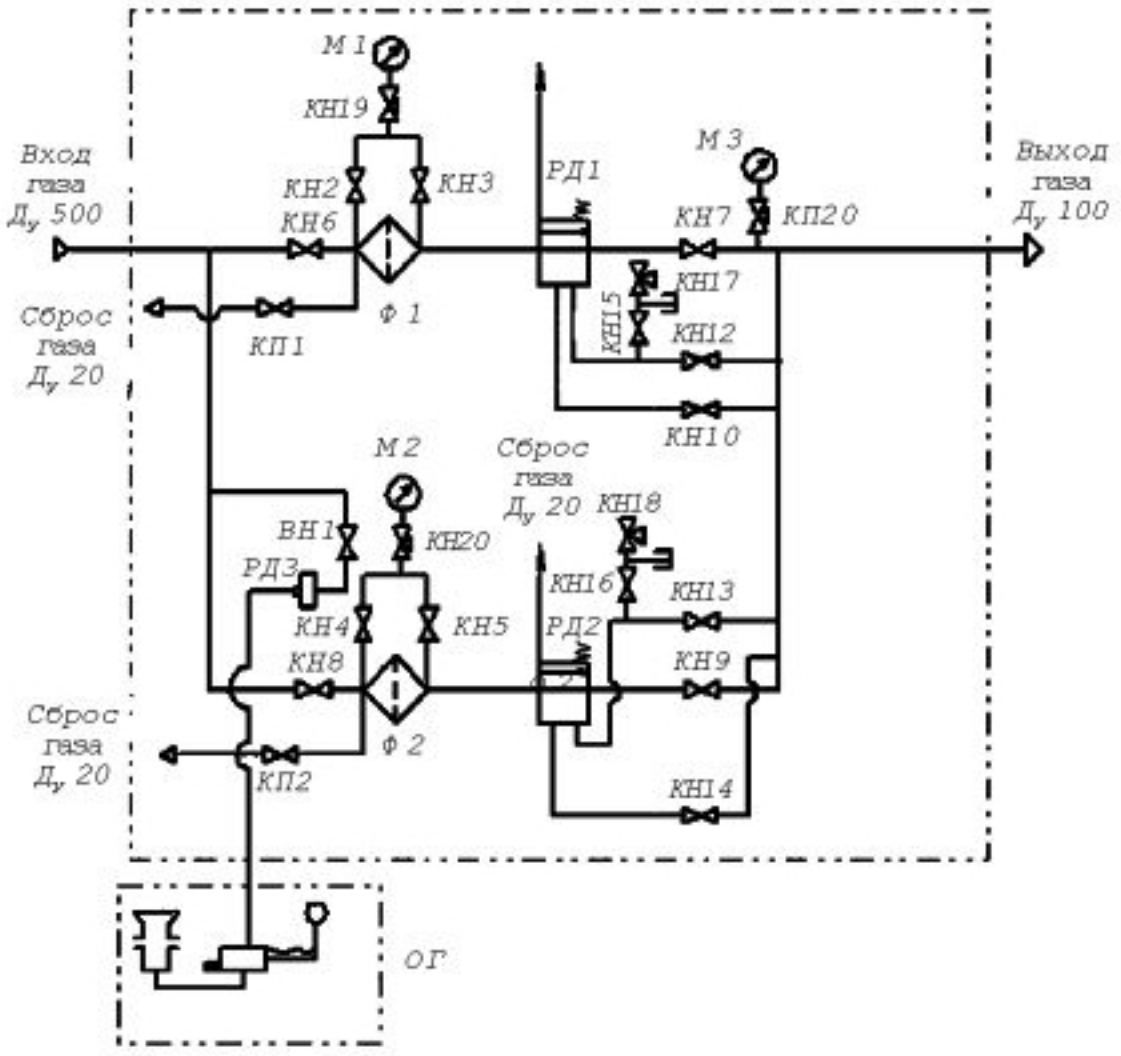
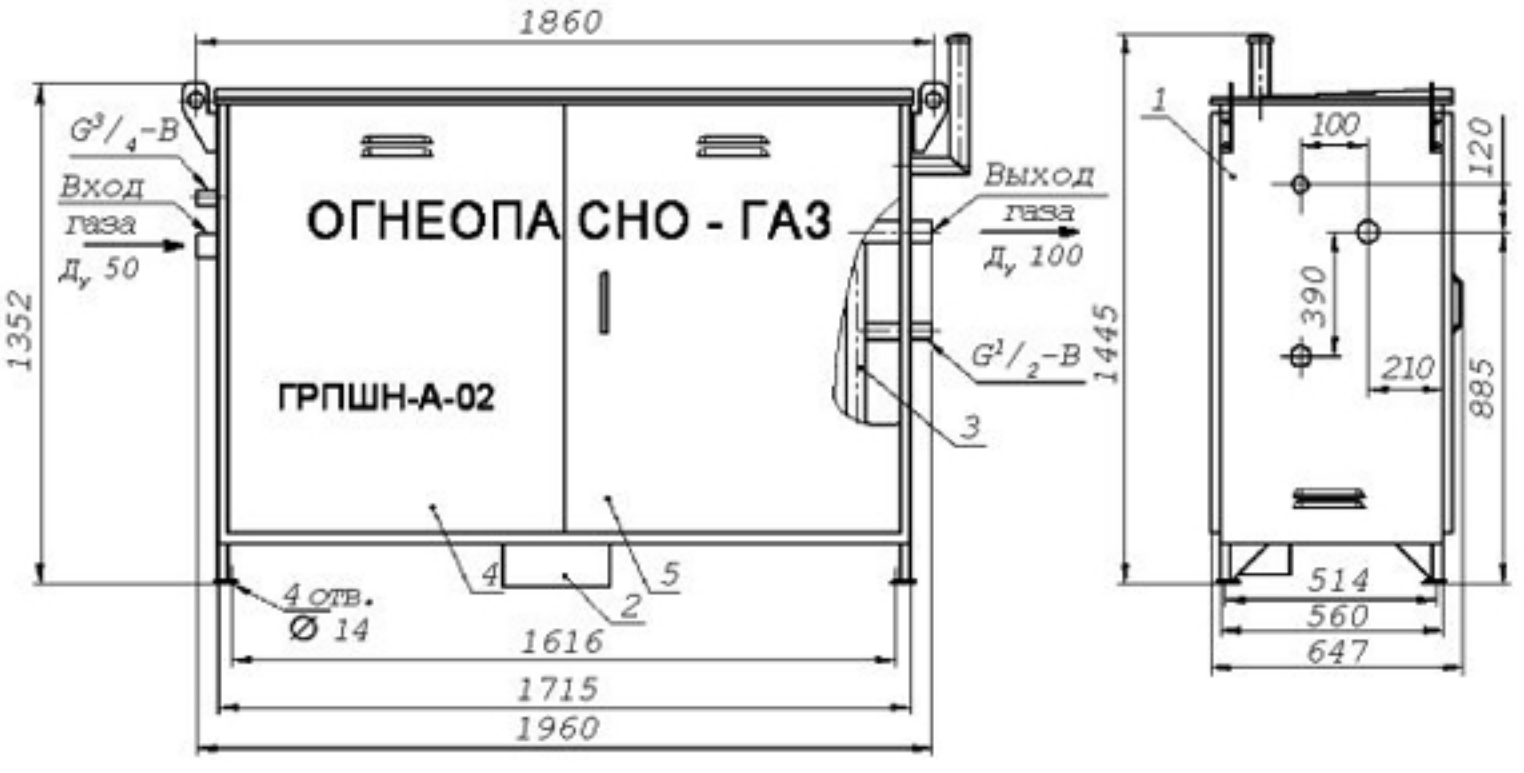
Габаритный чертеж ГРПШН-А-02-У1